Вентилятор осевой ebmpapst S4E315AC0807

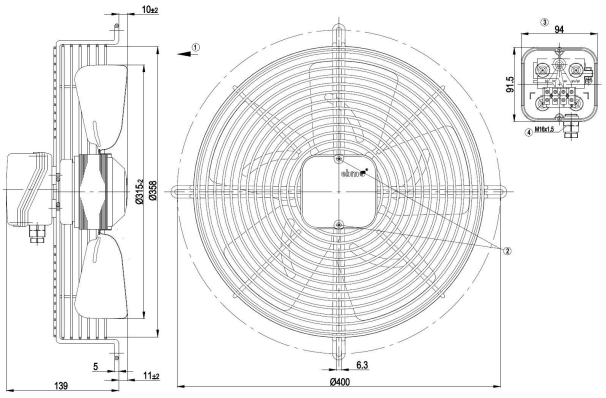

- Работаем по всей России
- Помощь в выборе
- Доставка по РФ

Цена:

40 851 руб.

Работаем по всей России, гарантия и качество производителя! Осевой вентилятор ebmpapst S4E315AC0807 - Осевой AC вентилятор, с решеткой - AC / 1370 [rpm] / 1760 [m³/h] - Тип двигателя: M4E068DF

2023 © aesf.ru - Современные решения автоматизации инженерных систем